Sky

IP 20 | LED 24

Flache LED-Unterbauleuchte mit großer Lichtfläche 2er Set LED Sky 6W ww edelstahloptik mit Sonar-Dimmer



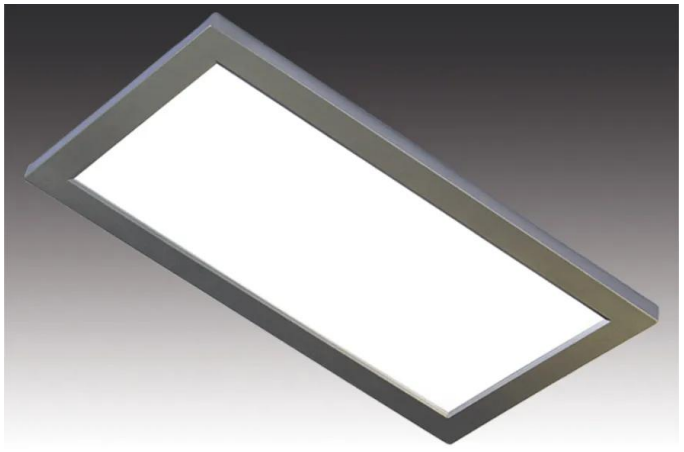

Beschreibung:
2er Set LED Sky 6 W ww Edelstahloptik mit Sonar-Dimmer für eine gleichmäßige Möbel-, Regal- oder Objektbeleuchtung. Ausführung: LED-Trafo DC 24 V, Stecksystem LED 24, IP20. Lichtfarbe: 3000 K warmweiß. Inkl. Trafo LED 24/30 W (bis 5 Leuchten erweiterbar) + Dimm-Controller Sonar + Kabelkanal 250 x 9 x 5 mm.

Anschluss:	LED-Trafo DC 24V
Lichtfarbe:	3000K Warm weiß
Ausstrahlungswinkel:	110°
Energieeffizienz:	LED: 115 lm/W; Leuchte: 350 lm/m (58 lm/W)
Energieeffizienzklasse:	G
Zeichen:	IP20, SK III
Gewicht:	0,8 kg

Besonderheiten:

- Im Set dimmbar mit unsichtbarem Sonar Controller mit Memory-Funktion (nach Netztrennung wird der vorherige Dimmzustand wiederhergestellt)
- Lichtfarbe: 3000 K warmweiß
- Inkl. Trafo LED 24/30 W (bis 5 Leuchten erweiterbar) + Dimm-Controller Sonar + Kabelkanal 250 x 9 x 5 mm
- Bauart: Flächenstrahler >80°
- LED-Trafo DC 24 V
- Stecksystem: LED 24
- Schutzart: IP20
- Dimmbar mit kompatibler Steuerung
- Gehäusefarbe: Edelstahloptik

Sky

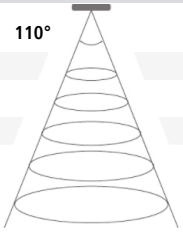

110°	Ø	ww	nw
0,5m	1428	444 lx	484 lx
1,0m	2856	111 lx	121 lx
1,5m	4284	49 lx	54 lx
2,0m	5713	28 lx	30 lx
2,5m	7141	18 lx	19 lx

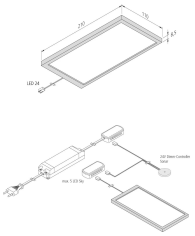

Artikel-Nr.:
61057420282

ggf. eingeschränkt verfügbar

HERA LED GARANTIE 5 JAHRE

Verfügbare Ausführungen

Wählen Sie aus den untenstehenden Ausführungen. Die aktuell gewählte ist jeweils farbig unterlegt.

Artikel-Nr.	Bezeichnung	Gehäusefarbe	Stecksystem	Anschluss	Lichtfarbe
20202660802	LED Sky 6W ww edelstahloptik	Edelstahloptik	LED 24	LED-Trafo DC 24V	3000K warm weiß
20202660803	LED Sky 6W nw edelstahloptik	Edelstahloptik	LED 24	LED-Trafo DC 24V	4000K neutral weiß
61057420182	2er Set LED Sky 6W ww edelstahloptik	Edelstahloptik	LED 24	LED-Trafo DC 24V	3000K warm weiß
61057420183	2er Set LED Sky 6W nw edelstahloptik	Edelstahloptik	LED 24	LED-Trafo DC 24V	4000K neutral weiß
61057420282	2er Set LED Sky 6W ww edelstahloptik mit Sonar-Dimmer	Edelstahloptik	LED 24	LED-Trafo DC 24V	3000K warm weiß
61057420283	2er Set LED Sky 6W nw edelstahloptik mit Sonar-Dimmer	Edelstahloptik	LED 24	LED-Trafo DC 24V	4000K neutral weiß
20202660302	LED Sky 6W ww schwarz	Schwarz	LED 24	LED-Trafo DC 24V	3000K warm weiß
20202660303	LED Sky 6W nw schwarz	Schwarz	LED 24	LED-Trafo DC 24V	4000K neutral weiß
61057420132	2er Set LED Sky 6W ww schwarz	Schwarz	-	-	3000K warm weiß
61057420133	2er Set LED Sky 6W nw schwarz	Schwarz	LED 24	LED-Trafo DC 24V	4000K neutral weiß
61057420232	2er Set LED Sky 6W ww schwarz mit Sonar-Dimmer	Schwarz	LED 24	LED-Trafo DC 24V	3000K warm weiß
61057420233	2er Set LED Sky 6W nw schwarz mit Sonar-Dimmer	Schwarz	-	-	4000K neutral weiß

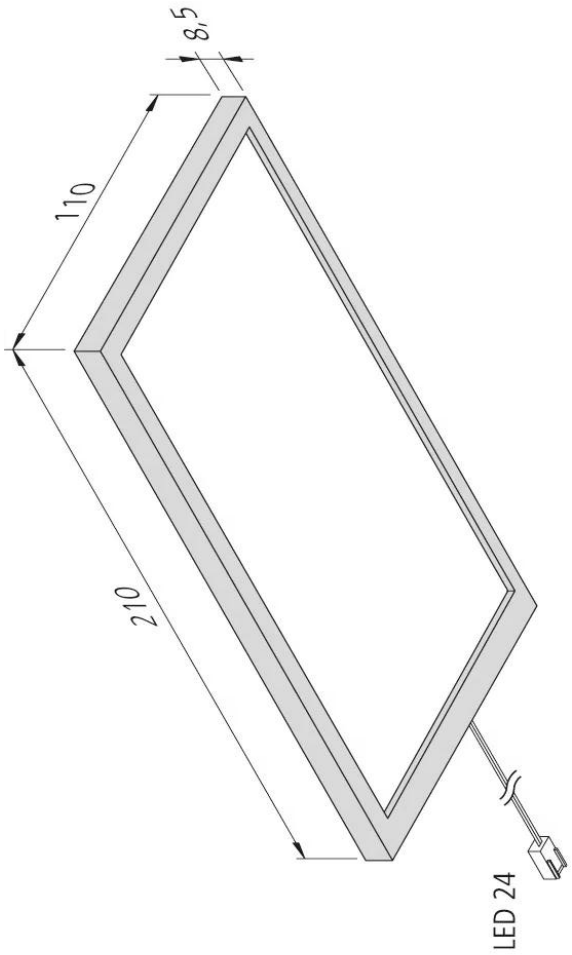
8,5
110
210
LED 24

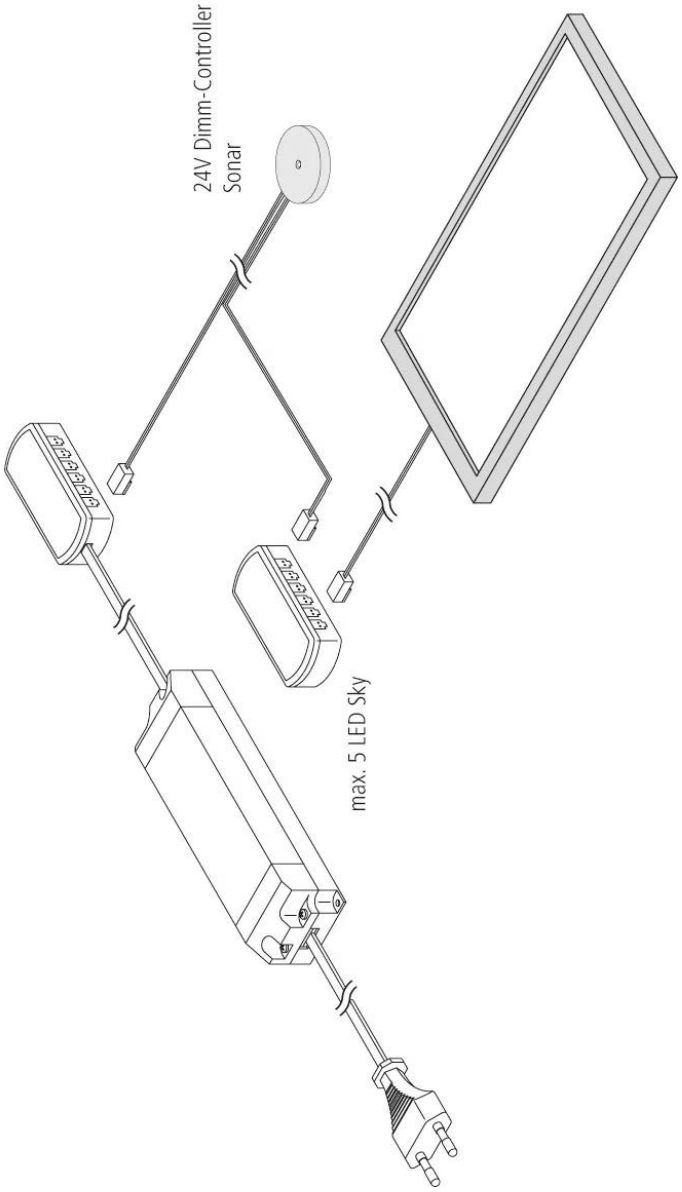
24V Dimm-Controller
Sonar
max. 5 LED Sky