Pipe

IP 20 | LED 24

Drehbare LED-Linienleuchte für 24 V LED Pipe 1210mm 30,0W xw

Beschreibung:
Drehbare, runde LED-Anbauleuchte mit 14 mm Durchmesser, Gehäuse Alu, Anschlussleitung 25 mm mit LED 24-Stecker und Verbindungsleitung 25 mm mit LED 24-Buchse, einfache Montage mittels beiliegenden Schrauben, Lichtfarbe extrawarmweiß ca. 2700 K, optionales Zubehör: Magnethalter für Blechmontage, Dimm-Controller mit Funkfernbedienung, DALI oder 1-10 V Dimm-Controller mit Funkfernbedienung, DALI oder 1-10 V.

Anschluss: LED-Trafo DC 24V
Lichtfarbe: 2700K Extra warm weiß
Ausstrahlungswinkel: 100°
Energieeffizienz: LED: 113 lm/W; Leuchte: 1530 lm/m (61 lm/W)
Energieeffizienzklasse: G
Zeichen: IP20, SK III
Gewicht: 0,28 kg

Besonderheiten:
- LEDs drehbar um 360°
- Montage mit Schrauben in Holz oder mit Magnethalter als Zubehör
- Lichtfarbe: 2700 K extrawarmweiß
- Anschlussleitung 2,5 m mit LED 24-Stecker
- Bauart: Linear-Leuchte
- LED-Trafo DC 24 V
- Stecksystem: LED 24
- Schutzart: IP20
- Dimmbar mit kompatibler Steuerung
- Verstellbare Ausführung
- Max. Leistung: 60 W pro Anschlussleitung

Pipe

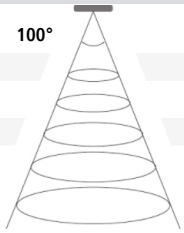

	Ø	xw	nw	cw
0,5m	1192	2580 lx	2660 lx	2740 lx
1,0m	2384	645 lx	665 lx	685 lx
1,5m	3575	287 lx	296 lx	304 lx
2,0m	4767	161 lx	166 lx	171 lx
2,5m	5959	103 lx	106 lx	110 lx

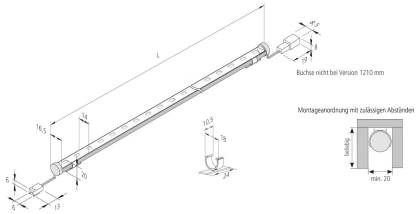

Artikel-Nr.:
61001490403

ggf. eingeschränkt verfügbar

HERA LED GARANTIE 5 JAHRE

Verfügbare Ausführungen

Wählen Sie aus den untenstehenden Ausführungen. Die aktuell gewählte ist jeweils farbig unterlegt.

Artikel-Nr.	Bezeichnung	Gehäusefarbe	Lichtfarbe
61001491103	LED Pipe 310mm 7,5W xw	Alu-eloxiert	2700K extra warm weiß
61001491102	LED Pipe 310mm 7,5W ww	Alu-eloxiert	3000K warm weiß
61001491101	LED Pipe 310mm 7,5W nw	Alu-eloxiert	4000K neutral weiß
61001491203	LED Pipe 610mm 15,0W xw	Alu-eloxiert	2700K extra warm weiß
61001491202	LED Pipe 610mm 15,0W ww	Alu-eloxiert	3000K warm weiß
61001491201	LED Pipe 610mm 15,0W nw	Alu-eloxiert	4000K neutral weiß
61001491303	LED Pipe 910mm 22,5W xw	Alu-eloxiert	2700K extra warm weiß
61001491302	LED Pipe 910mm 22,5W ww	Alu-eloxiert	3000K warm weiß
61001491301	LED Pipe 910mm 22,5W nw	Alu-eloxiert	4000K neutral weiß
61001490403	LED Pipe 1210mm 30,0W xw	Alu-eloxiert	2700K extra warm weiß
61001490402	LED Pipe 1210mm 30,0W ww	Alu-eloxiert	3000K warm weiß
61001490401	LED Pipe 1210mm 30,0W nw	Alu-eloxiert	4000K neutral weiß
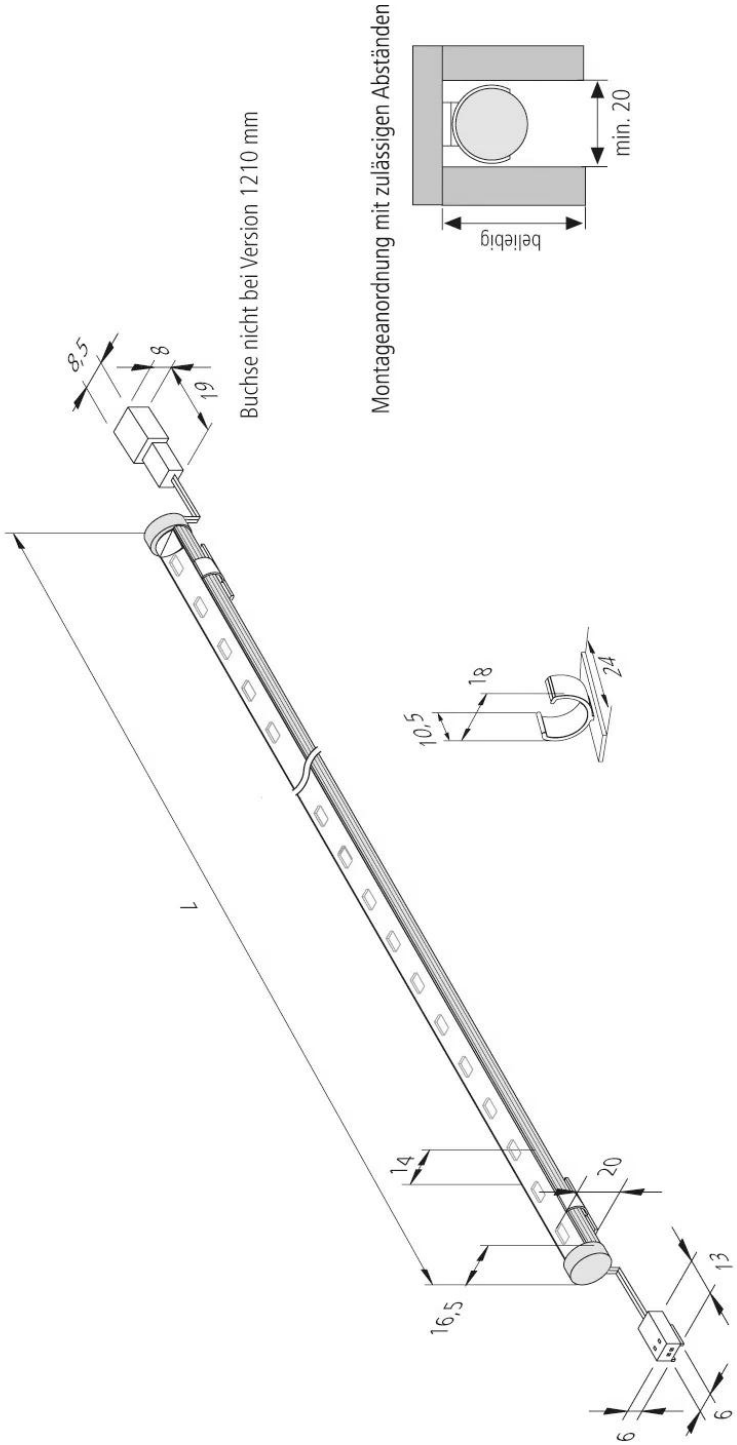
Artikel-Nr.: 61001490403