IN-Stick HR

IP 44 | LED 24

Lichtstarke Aluminium-Einbauleuchte mit Reflektor LED IN-Stick HR 530mm 12,5W ww

Beschreibung:
Flache LED-Einbauleuchte mit klarer Abdeckung und Reflektor zur asymmetrischen Ausleuchtung, für Fräsnut 30 mm breit und 12 mm tief, Gehäuse Alu, Anschlussleitung 2,5 m mit LED 24-Stecker, Lichtfarbe warmweiß ca.3000 K, optionales Zubehör: dimmbarer Trafo mit Funkfernbedienung oder 1-10 V Dimmer. Für Fräsnut 12 x 30 mm.

Anschluss:	LED-Trafo DC 24V
Lichtfarbe:	3000K Warm weiß
Ausstrahlungswinkel:	100°
Energieeffizienz:	LED: 113 lm/W; Leuchte: 1342 lm/m (54 lm/W)
Energieeffizienzklasse:	N/A
Zeichen:	IP44, SK III
Gewicht:	0,22 kg

Besonderheiten:
- Version HR mit Reflektor zur asymmetrischen Ausleuchtung
- Lichtfarbe: 3000 K warmweiß
- Anschlussltg. 2,5 m mit LED 24-Stecker (rechts)
- Für Fräsnut 12 x 30 mm
- Mit klarer Abdeckung und Re?ektor zur asymmetrischen Ausleuchtung
- Bauart: Linear-Leuchte
- LED-Trafo DC 24 V
- Stecksystem: LED 24
- Schutzart: IP44
- Dimmbar mit kompatibler Steuerung

IN-Stick HR

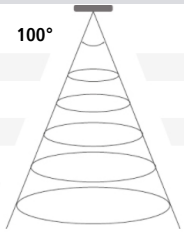

100°	Ø	ww	nw
0,5m	560	2640 lx	2720 lx
1,0m	1120	660 lx	680 lx
1,5m	1680	293 lx	302 lx
2,0m	2240	165 lx	170 lx
2,5m	2800	106 lx	109 lx

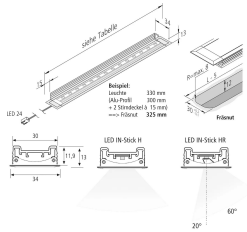

Artikel-Nr.:
61001412202

ggf. eingeschränkt verfügbar

HERA LED GARANTIE 5 JAHRE

Verfügbare Ausführungen

Wählen Sie aus den untenstehenden Ausführungen. Die aktuell gewählte ist jeweils farbig unterlegt.

Artikel-Nr.	Bezeichnung	Gehäusefarbe	Lichtfarbe
61001412102	LED IN-Stick HR 330mm 7,5W ww	Alu-eloxiert	3000K warm weiß
61001412202	LED IN-Stick HR 530mm 12,5W ww	Alu-eloxiert	3000K warm weiß
61001412302	LED IN-Stick HR 830mm 20,0W ww	Alu-eloxiert	3000K warm weiß
61001412402	LED IN-Stick HR 1130mm 27,5W ww	Alu-eloxiert	3000K warm weiß
61001412101	LED IN-Stick HR 330mm 7,5W nw	Alu-eloxiert	4000K neutral weiß
61001412201	LED IN-Stick HR 530mm 12,5W nw	Alu-eloxiert	4000K neutral weiß
61001412301	LED IN-Stick HR 830mm 20,0W nw	Alu-eloxiert	4000K neutral weiß
61001412401	LED IN-Stick HR 1130mm 27,5W nw	Alu-eloxiert	4000K neutral weiß
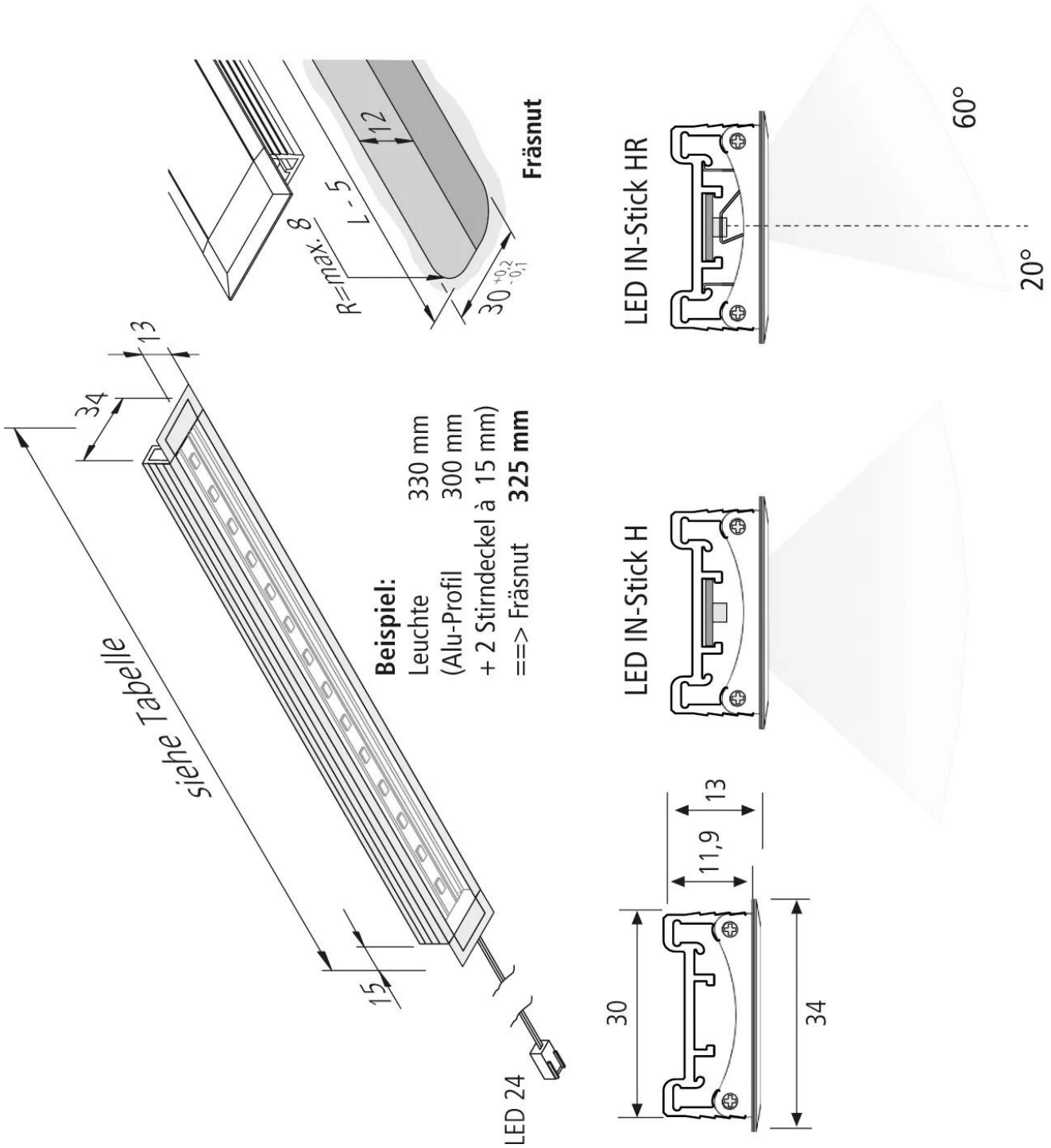
Artikel-Nr.: 61001412202