PS Mini

LED 24

Schlitzschiene mit Stromführung für 24 V Schlitzschiene PS Mini B 2000mm alu-eloxiert

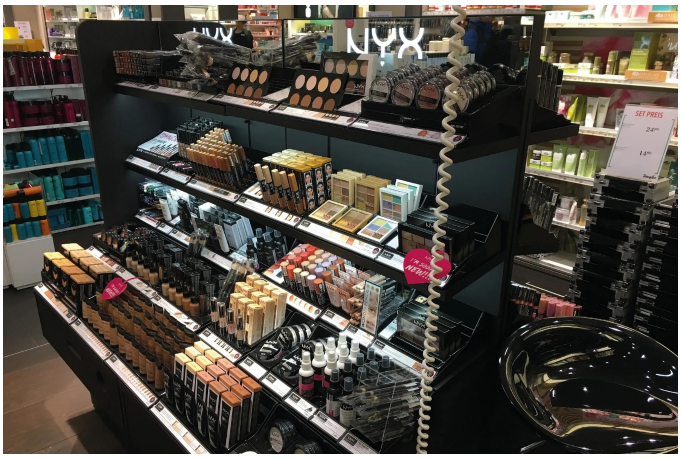

Beschreibung:
Schlitzschiene mit Stromschiene, Aluminium eloxiert, beliebig kürzbar, Zubehör: Einspeiser, Adapter, Endkappe.

Anschluss: LED-Trafo DC 24V
Energieeffizienzklasse: N/A
Gewicht: 0,81 kg

Besonderheiten:
- In das System integrierte unsichtbare Stromführung
- Flächenbündige Montage möglich
- Beidseitige Stromführung bei minimaler Materialstärke von 38 mm (2 x 19 mm)
- Hohe Variabilität durch stufenlose Verstellung (werkzeuglos)
- Adapteraufnahme für Regalbodenträger
- Ohne Stromführung
- LED-Trafo DC 24 V
- Stecksystem: LED 24
- Gehäusefarbe: Aluminium eloxiert

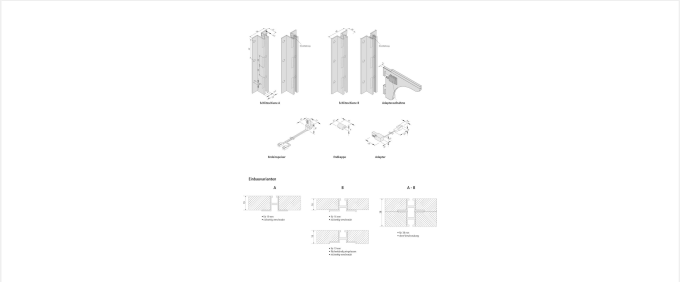

Artikel-Nr.:
21802040116

ggf. eingeschränkt verfügbar

HERA LED GARANTIE 5 JAHRE

Verfügbare Ausführungen

Wählen Sie aus den untenstehenden Ausführungen. Die aktuell gewählte ist jeweils farbig unterlegt.

Artikel-Nr.	Bezeichnung	Gehäusefarbe
21802040026	Schlitzschiene PS Mini A 2000mm alu-eloxiert + Stromführung	Alu-eloxiert
21802040126	Schlitzschiene PS Mini B 2000mm alu-eloxiert + Stromführung	Alu-eloxiert
21802040006	Schlitzschiene PS Mini A 2000mm alu-eloxiert	Alu-eloxiert
21802040116	Schlitzschiene PS Mini B 2000mm alu-eloxiert	Alu-eloxiert
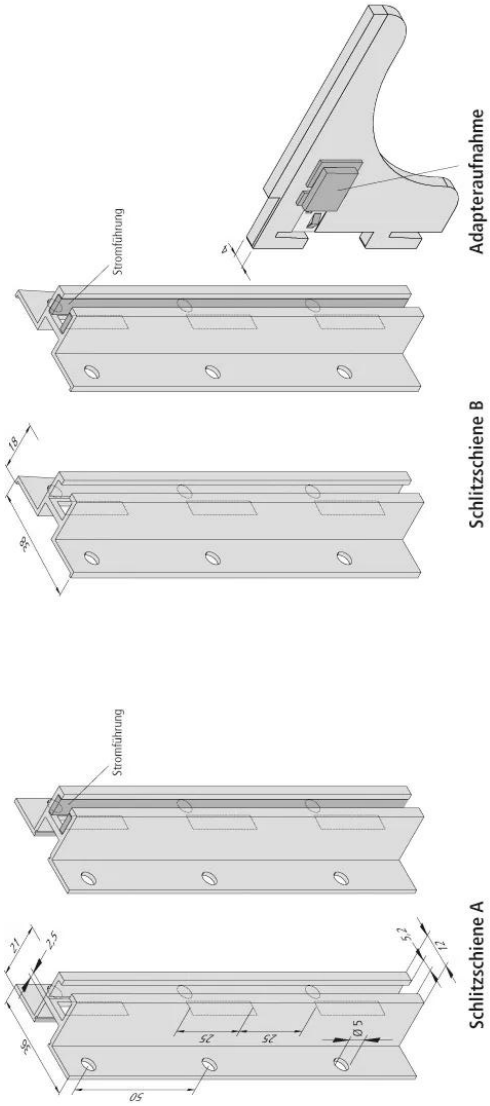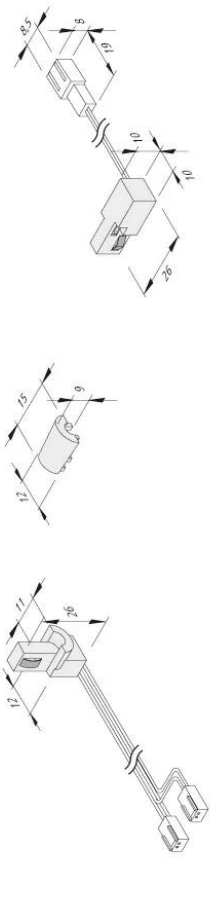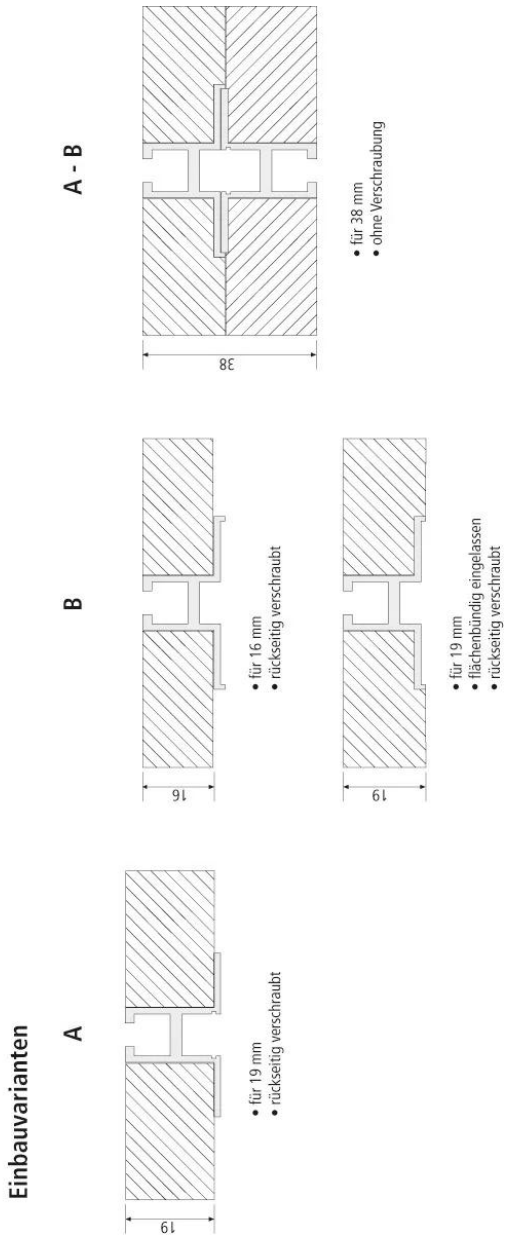
Artikel-Nr.: 21802040116